分类	制袋机	制袋机	

YASKAWA

装置名

制袋机

用途

塑料板材加工

机械概率图

制袋机属于包装行业，是加工塑料包装袋的机器。原料由两层塑料薄膜，经过烫刀架的熨烫使三边密封。伺服主要起走位作用，出料伺服一停，裁纸刀就下来剪切。通过伺服的快速响应，一分钟起停300次，来快速生产塑料包装袋。

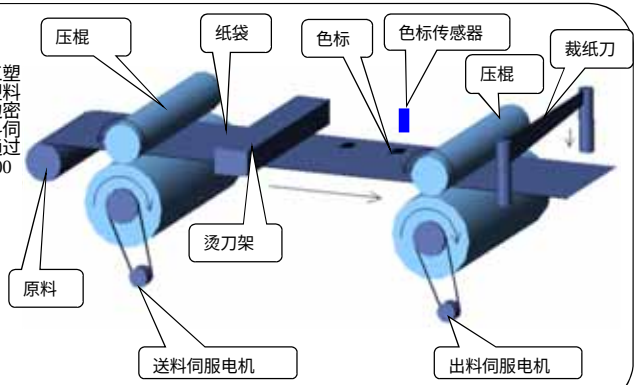

以前的课题

1.（困难点）

1).只能通过上位机发定位，做定长的袋子。

2).用伺服太贵，增加成本很大。

解决的方法

（要点、特长）

1).通过色标检测信号，上位机发出CLR信号，
并清除偏差脉冲计数器。使得制作不同的袋子。

2).用简易型伺服，设置简单方便，成本下降。

・动作　（机械的加工图）

1) 定长方式：通过上位机发一定的脉冲让伺服进行快速起停，裁纸刀在伺服停止时快速剪切。

2) 色标方式：上位机不断发脉冲给伺服，在得到塑料袋上的色标后，发信号给伺服CN1口，
激活“ CLR ”信号， 并清空偏差计数器的值， 使伺服迅速停止，然后裁纸刀进行剪切。

机械的方法

・**动作图**

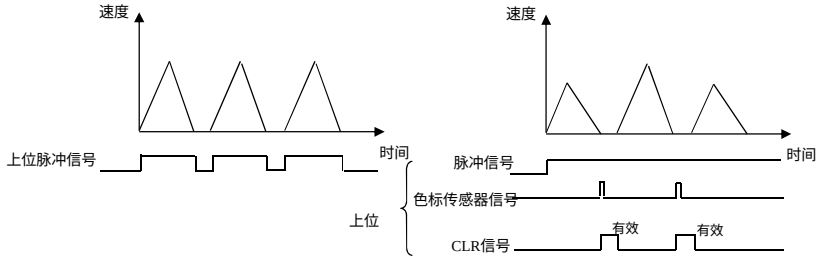

定长方式　　色标方式

电气品构成图

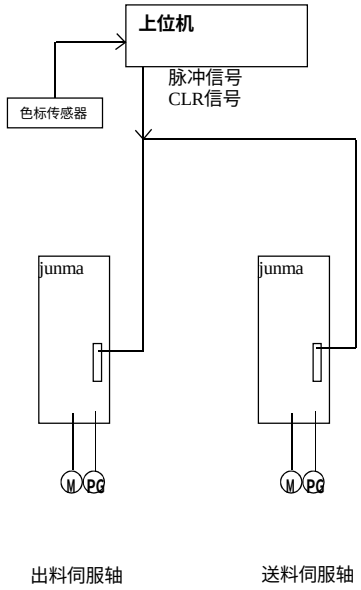

主要电气产品

（其它公司的电气产品不包含在内）

名称	形式	台数
Σ II	SJDE-□□□□	2
	SJME-□□□□□□	2